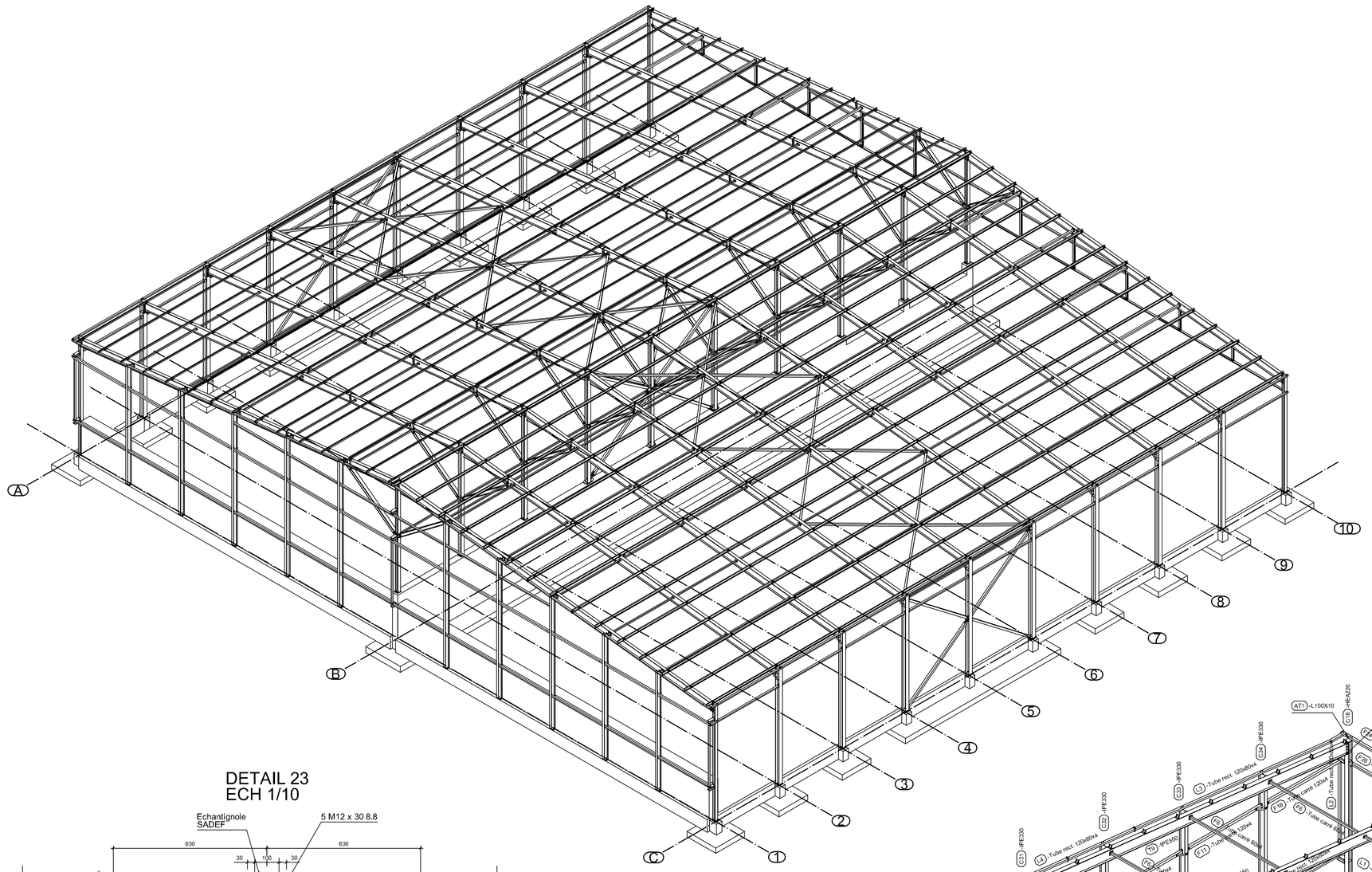

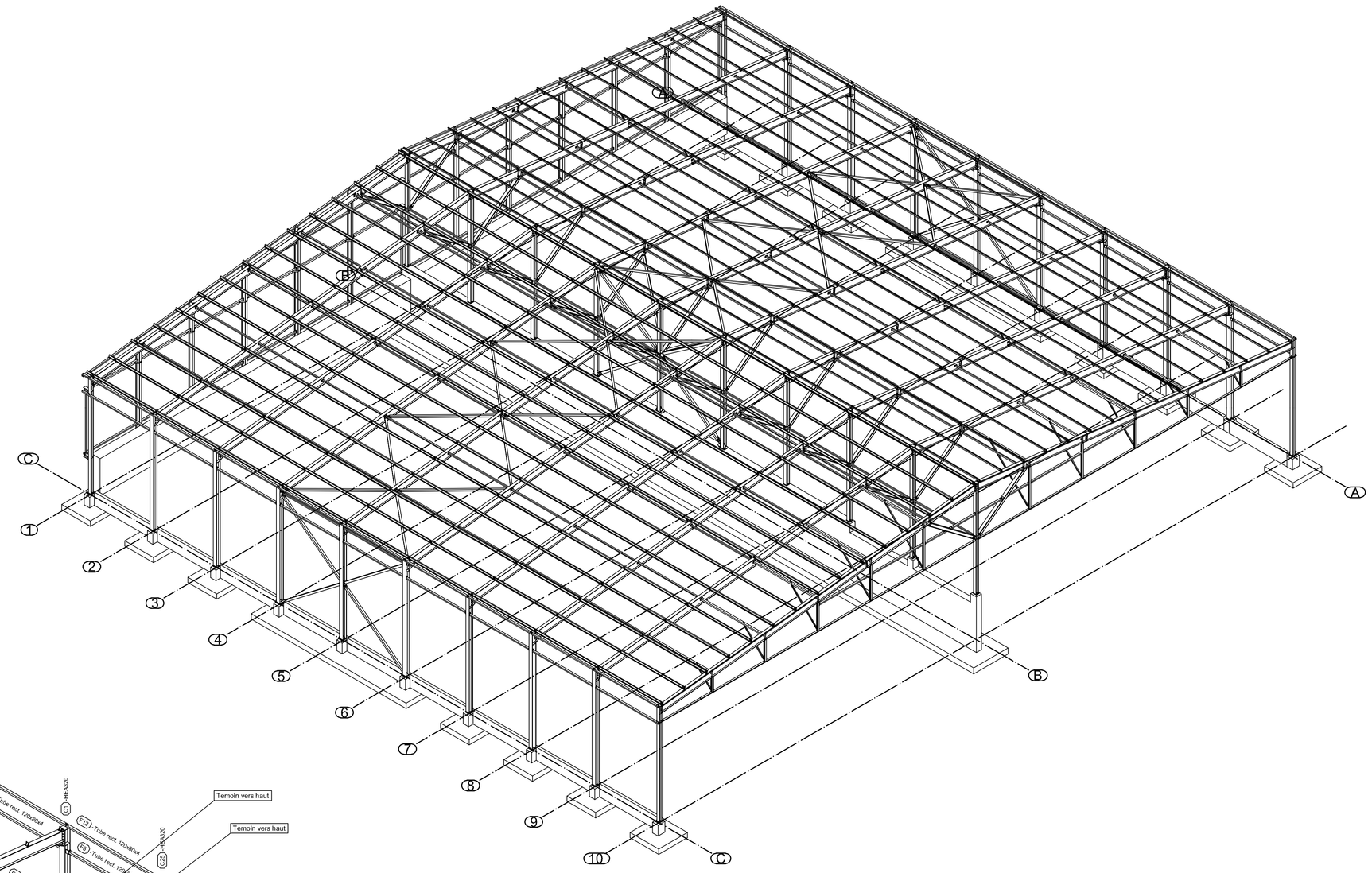

DETAIL 23
ECH 1/10

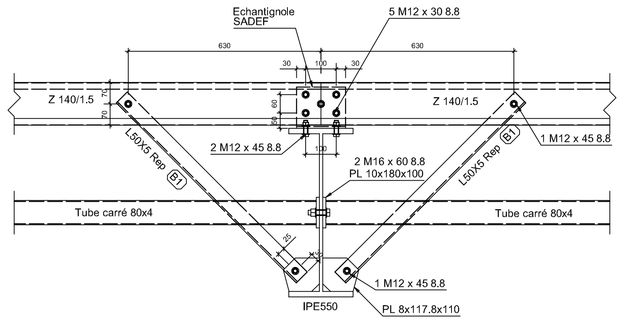

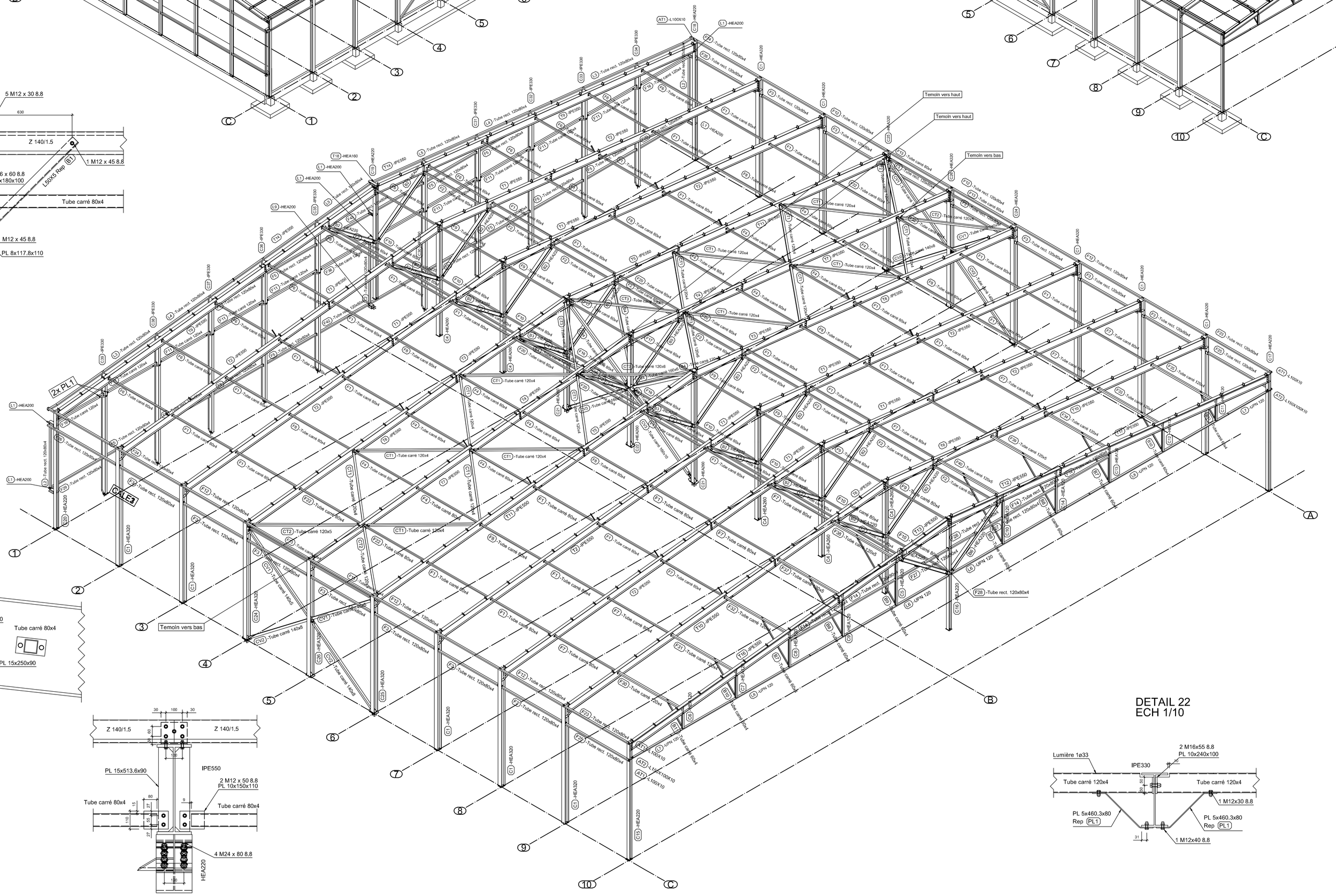

DETAIL 24
ECH 1/10

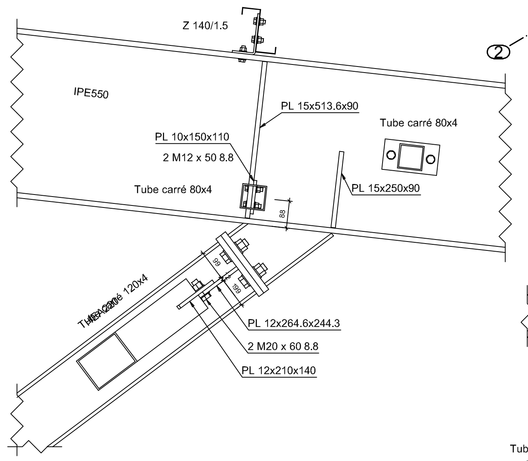

DETAIL 22
ECH 1/10

REMARQUES:
- Charge toiture : 10 kg/m² (poids propre couverture)+ 5 kg/m² technique(charge variable).
- Charge climatique : 40 kg/m² (neige), vent classe II (auvent).
- Pas de surcharge pour panneaux photovoltaique prévue.
- STRUCTURE NON RF.
- Scellement mortier sans retrait à charge ENTREPRENEUR aprés réglage charpente.
- STRUCTURE PRINCIPALE GALVANISEE à chaud, Pannes SADEF Z140 Sendzimir.
- Ancrages présceellés : fourniture et pose ENTREPRENEUR.
- Boulons 8.8 GALVANISE à Chaud - amin = 0.5x ép min - qualité acier S235 - 275 N/mm².
- BOULONS svt EN15048 (ISO4014+ 2 x EN7089 + ISO 4032) 8.8
- Tubes formés à froid svt norme EN10219.
- Application norme EN1090-2/A1 - Classe EXC 2.

Architecte :
Bureau d'architecture
Pierre MAES & ASSOCIES
2, Rue J.Dethier
4607 Dalhem

Maître d'ouvrage :
Lixhe compost SA
Port de Herstal-pré wigi,20
4040 Herstal
Intradel

Entrepreneur :
STRABAG
STRABAG Umwelttechnik GmbH
Liège Airport-Batiment 17
4460 Grâce-Hollogne
Tél 04/225.51.03
E-mail : liege@strabag.com

Bureau d'études:
CONSTRUCTIONS METALLIQUES
S.A. ATELIERS MERSCH
ATELIERS MERSCH
Rue du Tiège 7
4890 Thimister-clermont
tél.: 087/460499 site : www.atelliersmersch.be

INDICES	DATES	MODIFICATIONS
EXE A	26-02-19	MAJ svt ramarques STRABAG - SECO et levé géomètre ancrages, Ajoute DET 22-23-24

PLAN AS BUILT

18-02-20

Ce plan reste la propriété des ATELIERS MERSCH. Les côtes sont données à titre indicatif, les mesures sont à vérifier sur place par les entrepreneurs.

CONSTRUCTIONS METALLIQUES
S.A. ATELIERS MERSCH
ZI des Plénesses, Rue du Tiège 7 B-4890 Thimister - Clermont
TEL. : +32(0)87.46.10.19 - FAX.: +32(0)87.46.13.32
e-mail. : info@atelliersmersch.be

Objet: INTRADEL LIXHE HALL E

STRUCTURE METALLIQUE
VUES 3D MONTAGE
DETAILS 22-23-24-25

AS BUILT

Dossier: 9369	Echelle(s): 1/10-50	Vérifié par: FD	Dessiné par: FD	Date: 07-02-19	Plan n°: 19.5397	Indice: