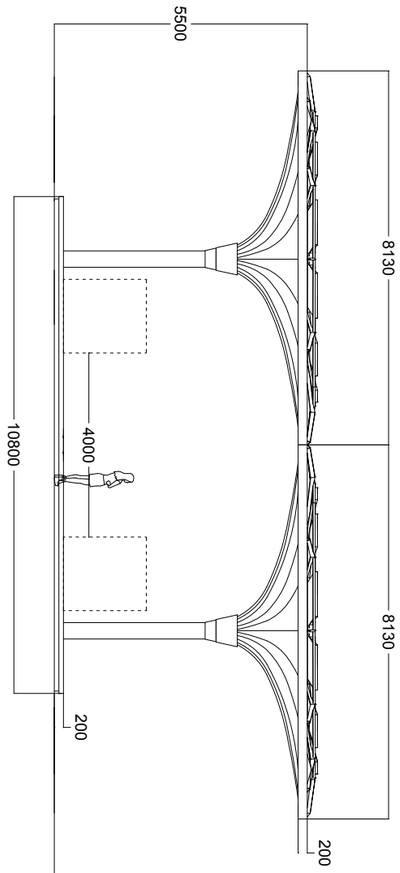

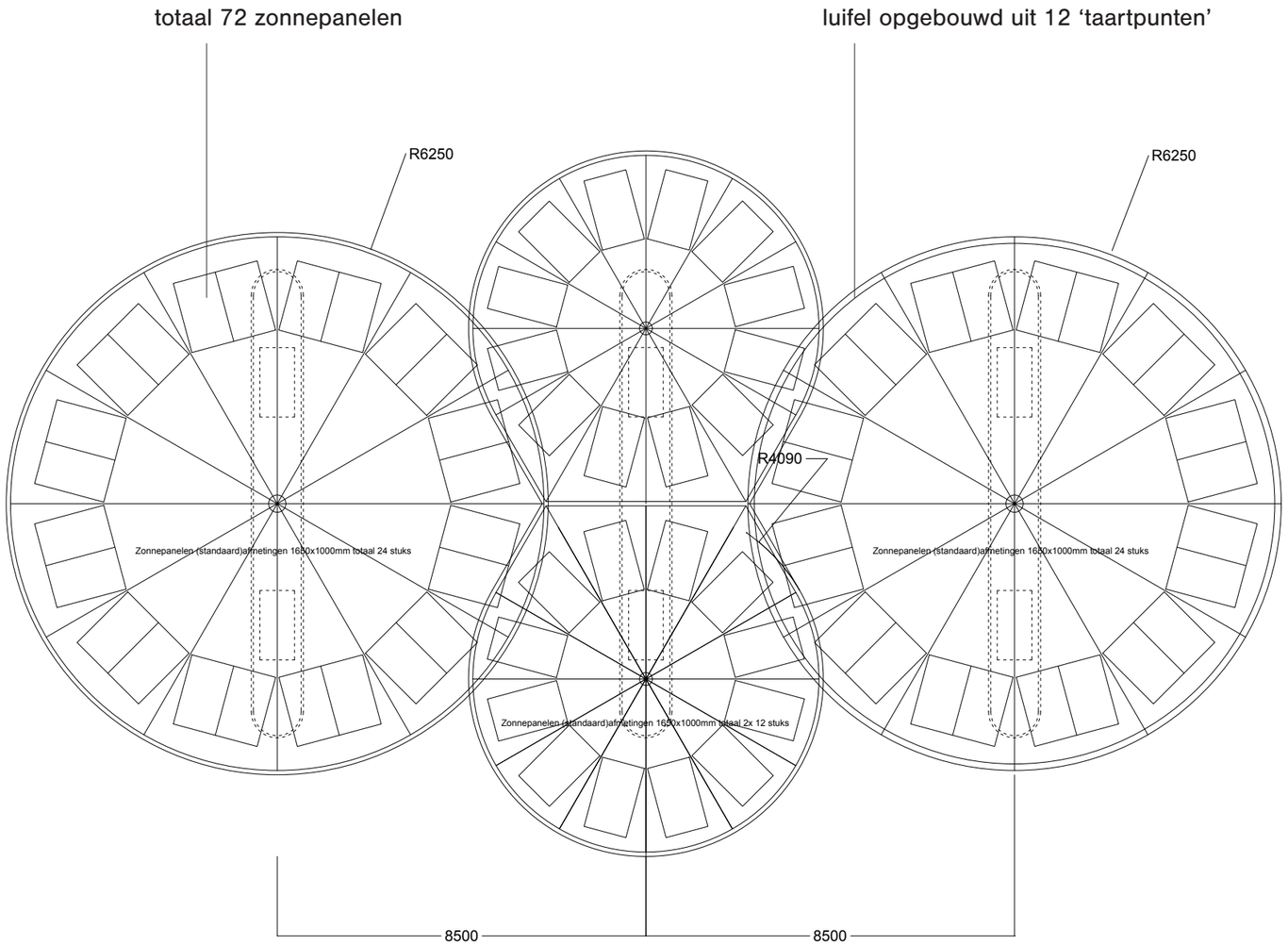

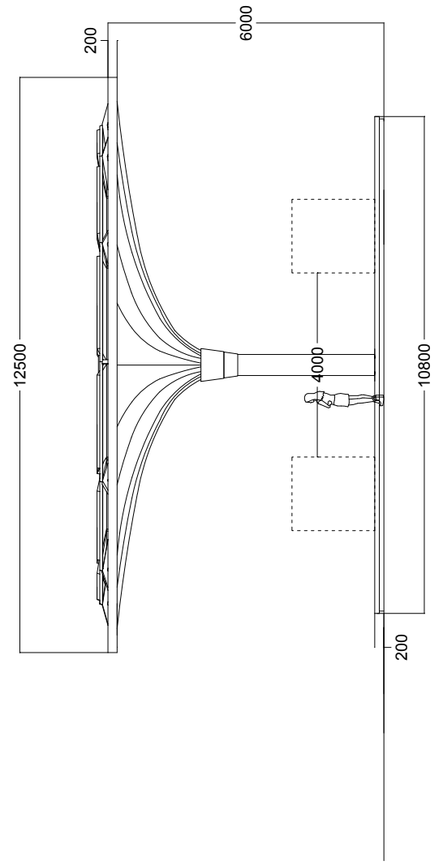

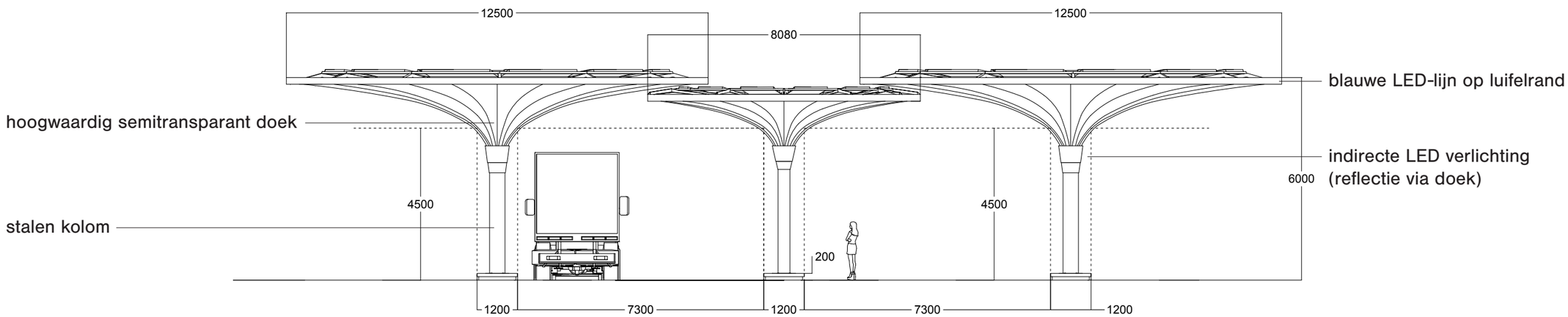

Zij- en dakaanzichten

NXT Boekelermeer

oppervlakte van het verhard terrein zo klein mogelijk gemaakt t.b.v. groen

zwerfkeien in glooiend landschap met diverse grassen

WADI: in de luifels opgevangen regenwater wordt teruggebracht in het terrein

prijspaal

mogelijke positie toekomstige uitbreiding H2 - installatie

LNG en GTL installatie binnen CorTenstalen omheining

iconische denneboom

verhard terrein voorzien van belijningen en tekst t.b.v. merkbeleving

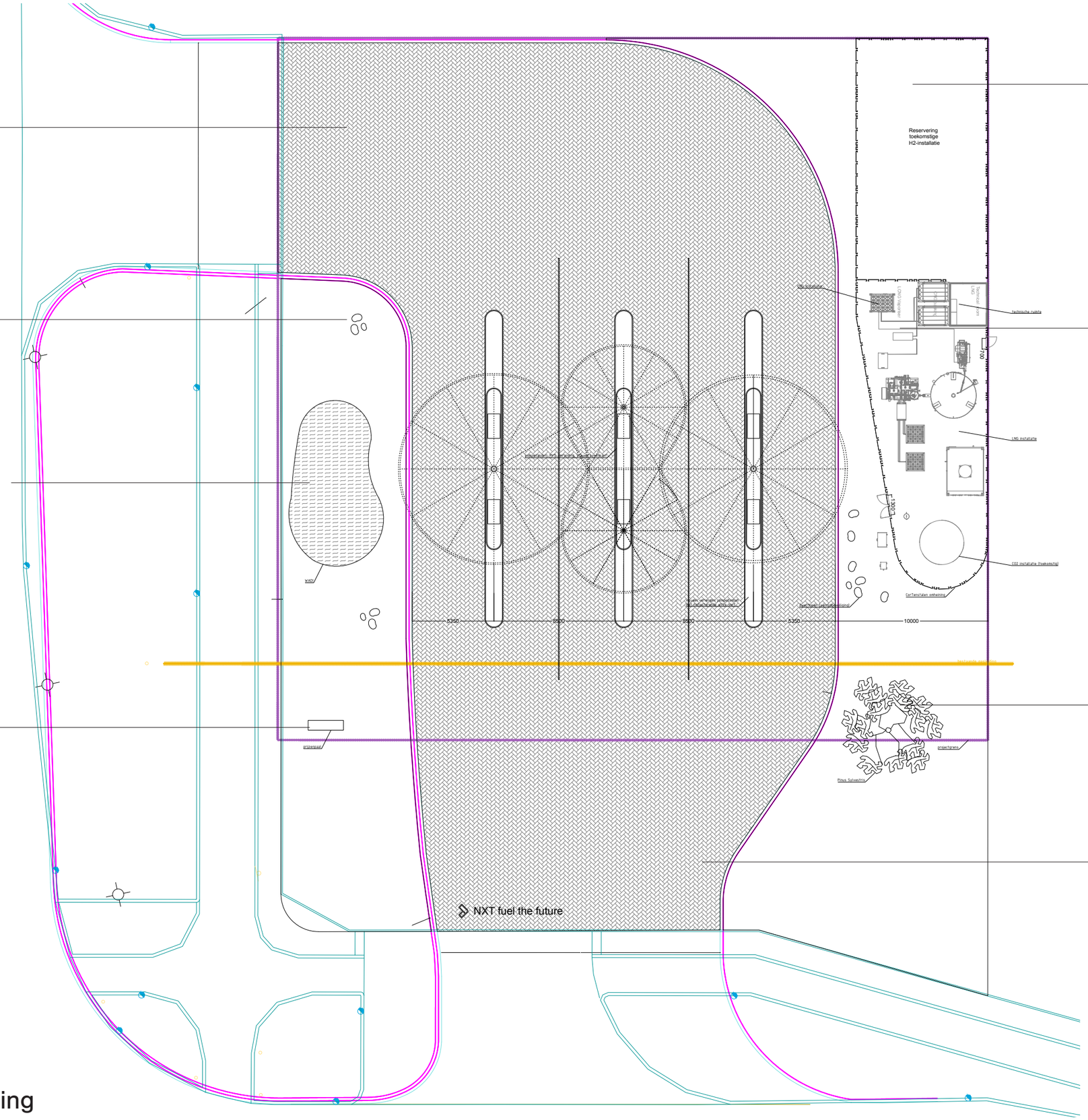

Situatietekening

NXT Boekelermeer