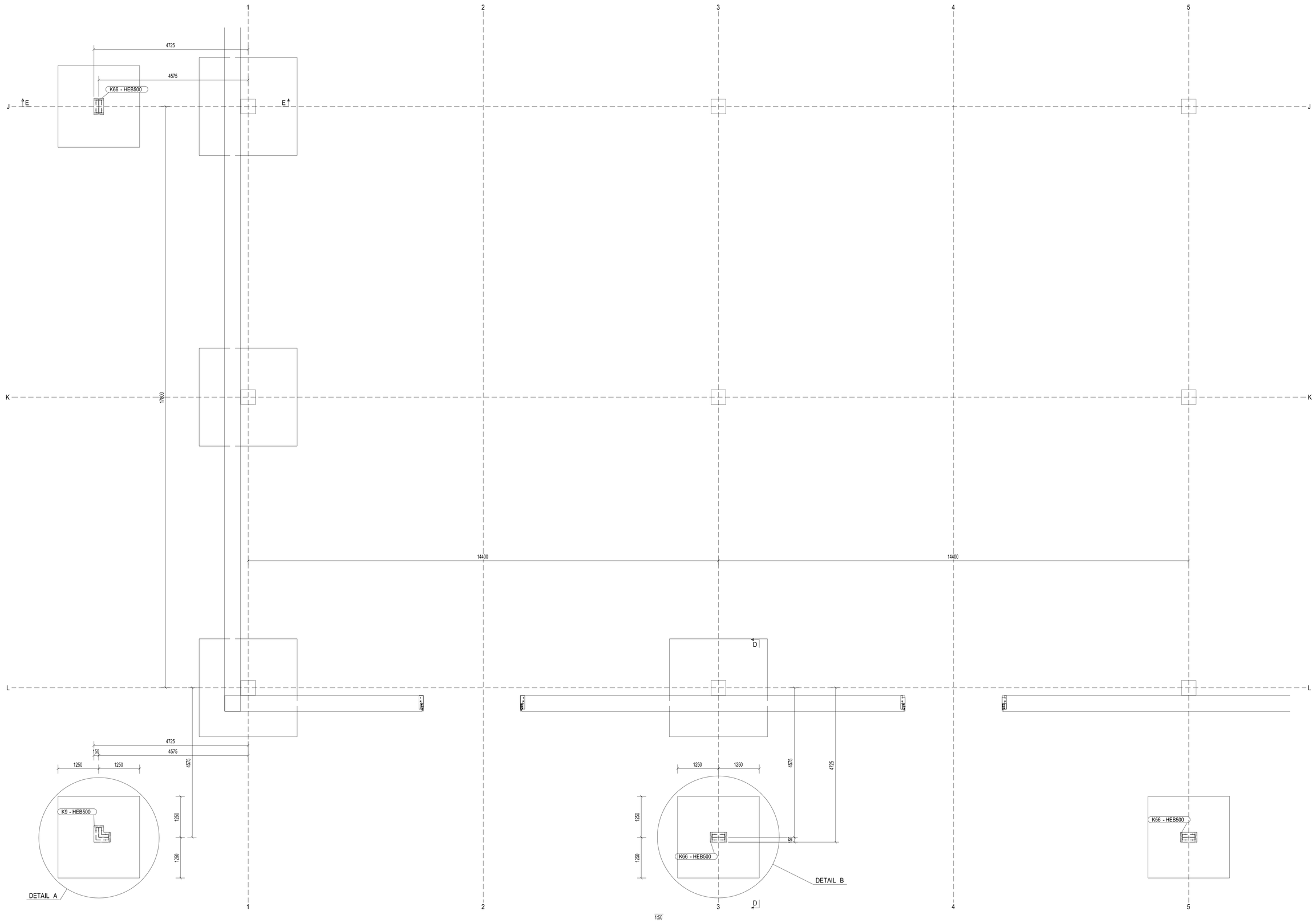

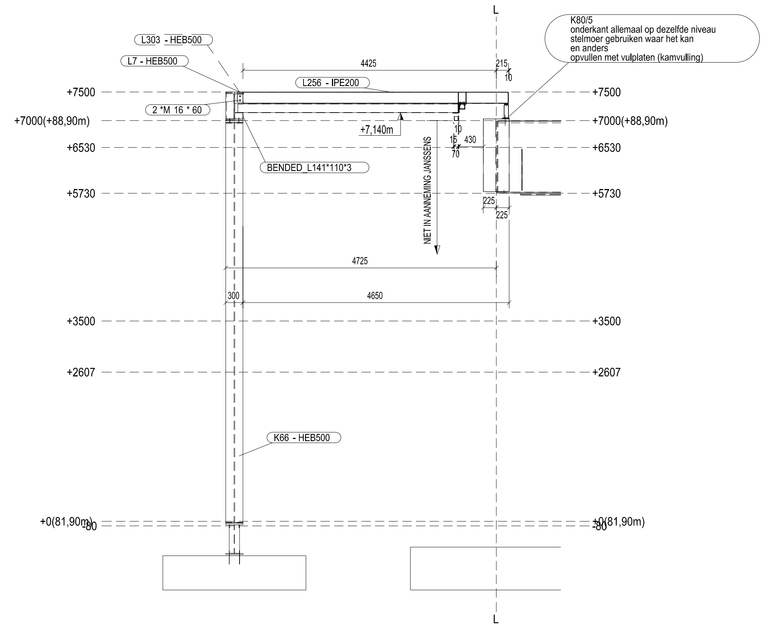

dsn D - D , 1:50

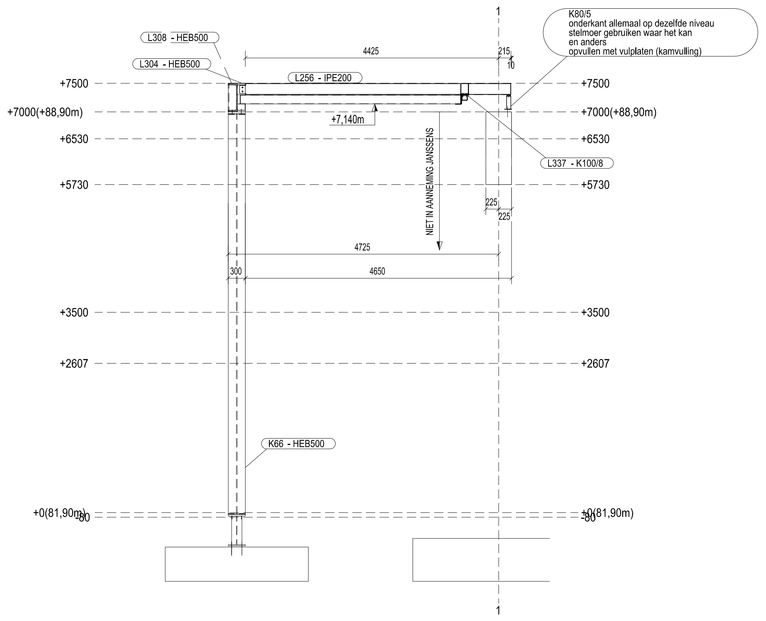

dsn E - E , 1:50

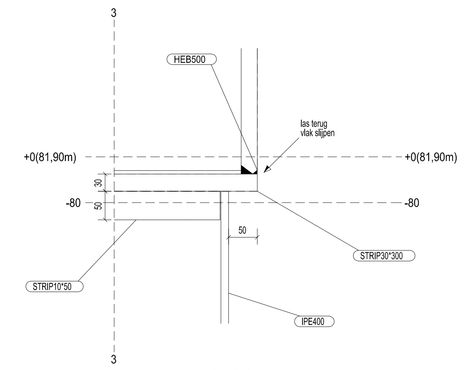

Detail C , 1:5

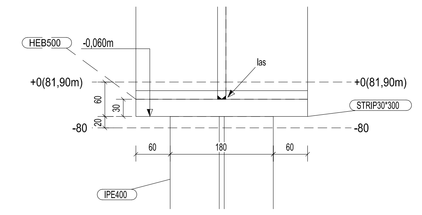

Detail D , 1:5

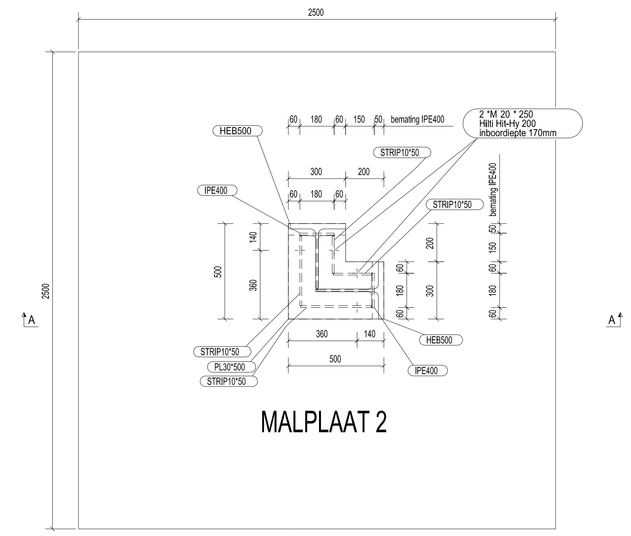

Detail A , 1:15

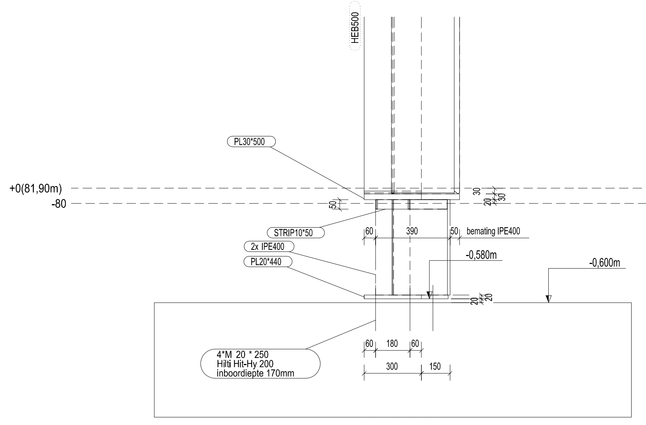

dsn A - A , 1:15

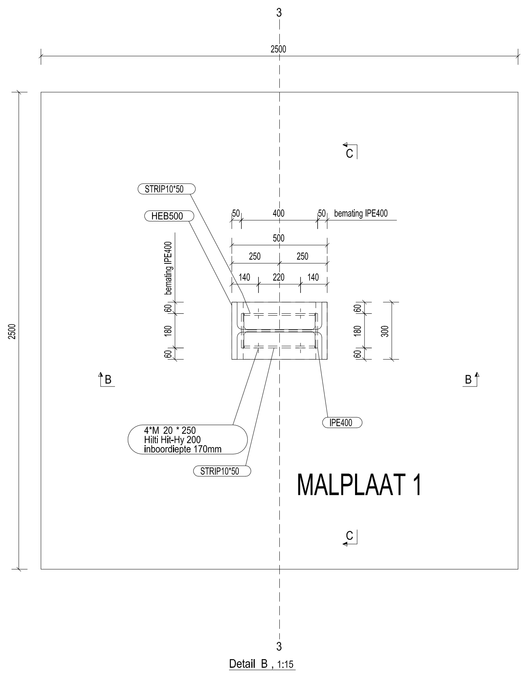

Detail B , 1:15

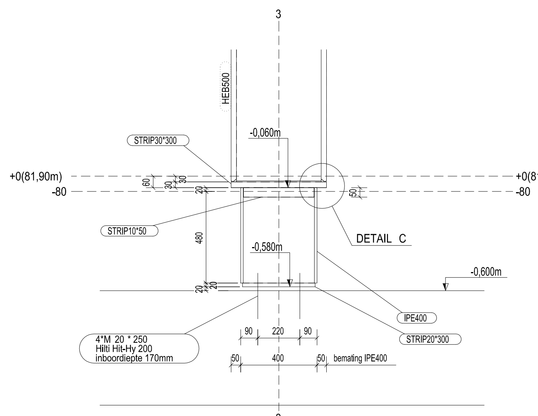

dsn B - B , 1:15

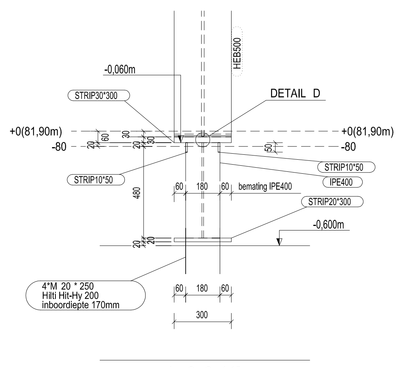

dsn C - C , 1:15

Materiaalsoorten en kwaliteiten (tenzij anders vermeld)

materiaal S235JR
bouten kwaliteit 8.8
galvaniseren + coaten in kleur
bouten coaten door hoofdaannemer

0-pas = 0000+ = TAW +81,90 m

N

BOUWHEER:

CVBA T2
Thor Park 8300
3600 Genk
T +32 (0) 89 39 59 83
E info@t2-campus.be

tijdelijke handelsvereniging ARCHITECTEN:

THV THORPARK
Jan Van Rijnsdijklaan 162 - bus 10
2020 Antwerpen
T +31 (0) 10 750 37 07
E office@atelierkempethill.com

ATELIER KEMPE THILL
ARCHITECTS AND PLANNERS

i.s.m.:
osa architecten

SAMENWERKEND INGENIEURS :

Ney & Partners BXL nv
Tenhulpsesteenweg 181
1170 Brussel
T +32 (0) 26 43 21 80
F +32 (0) 26 43 21 90
E ney@ney.be

speciale technieken: (T)
Studie 10 Ingenieursbureau bvba
Mechelsesteenweg 193
2000 Lier
T +32 (0) 32 93 03 15
F +32 (0) 32 93 03 16
E info@studie10.be

AANNEMER :

THV HOUBEN - STRABAG
HOUBEN STRABAG

#	datum	tekening
#	22/06/2017	originele versie
A	05/11/2017	aanpassen opmerkingen mail 21-10-2017
B	05/12/2017	aanpassen opmerkingen mail 18-12-2017
C	01/01/2018	aanpassen opmerkingen mail 29-01-2018
D	07/02/2018	aanpassen opmerkingen mail 02-02-2018
E	21/02/2018	aanpassen opmerkingen mail 20-02-2018

F	01/03/2018

montageplan

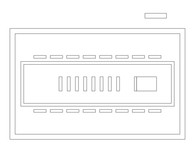

ref. C4 - Details verbindingen colonnade - deel 1

schaal 15 115 125

werf Houben - Strabag

Werftnummer 171005

voorafbeeldsel@ss 9ms

voor akkoord